广东省施工图数字化审查专用
出图 设计单位：广州市设计院集团有限公司
2025年06月27日确认图纸
审图 机构名称：广东惠湾工程咨询有限公司
机构类别：一类 认定书编号：19092
业务范围：一类 房屋建筑（含超限高层）工程；一类 市政基础设施（给水、排水、燃气、热力、道路、桥梁、隧道、公共交通、风景园林、环境卫生）工程
有效期至：2026年12月24日
2025年07月04日完成审查

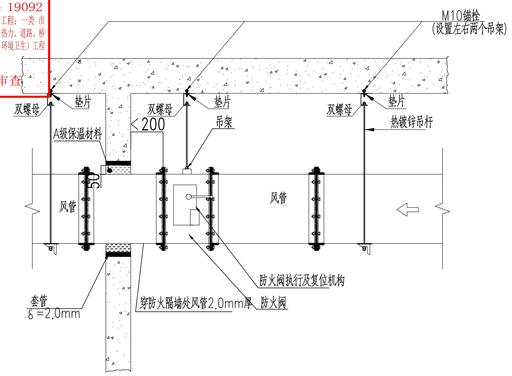

风管水平方向穿过防火区时风管及防火阀安装详图

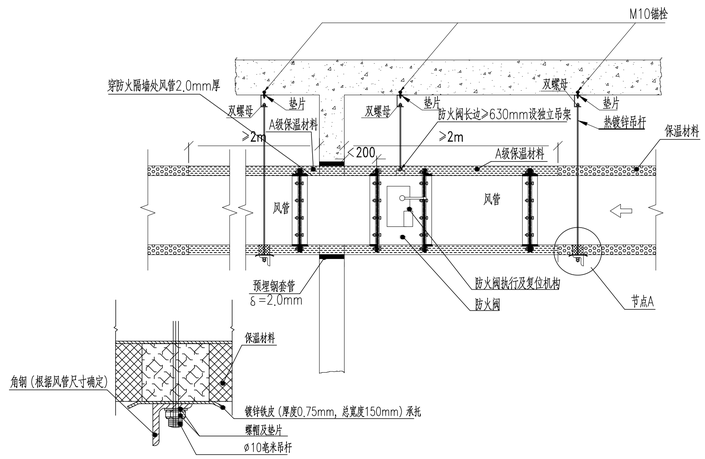

节点A 保温风管水平方向穿过防火区时风管及防火阀安装详图

注：法兰保温厚度须与风管一致

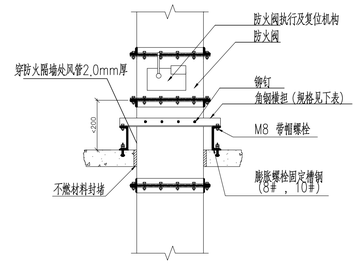

风管垂直方向穿过防火区时防火阀安装详图

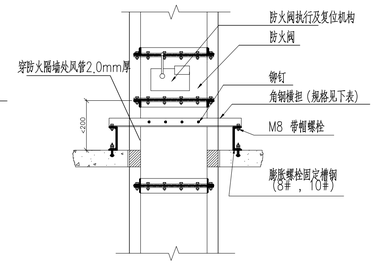

保温风管垂直方向穿过防火区时防火阀安装详图

垂直风管支撑用料表：

风管长边 L1（mm）	支架用料	锚栓规格数量（每个支架）	横担	间距
L1<500	角钢 L40x5	M8x2	L40x5	≥4m（非金属风道≥3m）
500≤L1≤800	角钢 L40x5	M10x2	L40x5	
800<L1≤1500	角钢 L50x5	M10x3	L50x5	
L1>1500	角钢 L50x5	M10x(3~4)	L50x5	

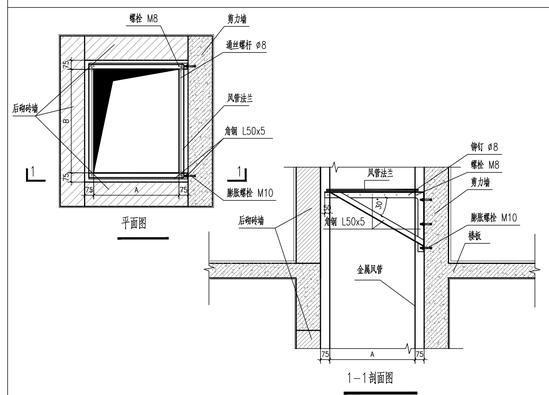

土建风井内衬金属风管安装示意图

注：1、支吊架应每层设置一个，间距不宜大于4000mm。
2、角钢、螺栓及铆钉等规格及间距详见下表。

矩形风管角钢法兰规格及螺栓和铆钉孔距表

适用风管长边长(mm)		膨胀螺栓规格	角钢规格	铆钉规格	螺栓及铆钉间距(mm)		
加压风管	排烟风管				微、低、中压风管	高压风管	
X≤630	X≤630	M10	L40x4	ø4	150	100	
630<X≤1500	630<X≤1500	M10	L40x4	ø4	150	100	
1500<X≤2500	1500<X≤2500	M10	L40x4	ø5	150	100	
2500<X≤3000	2500<X≤3000	M10	L50x5	ø5	150	100	

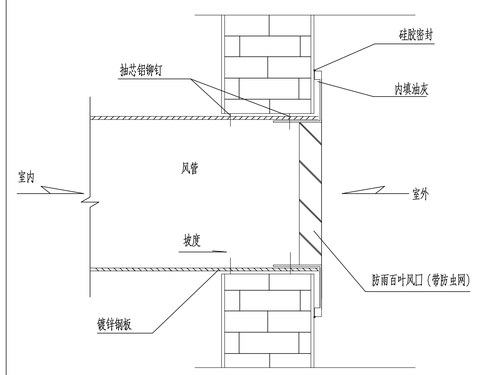

外墙百叶风口安装示意图

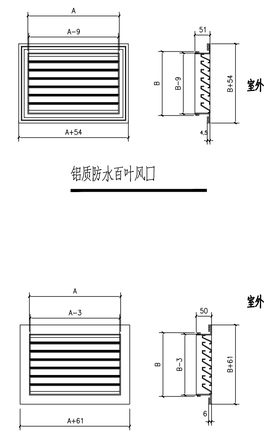

铝质防水百叶风口

钢/不锈钢防水百叶风口

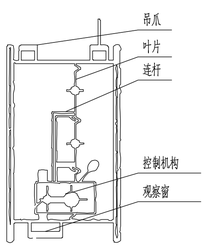

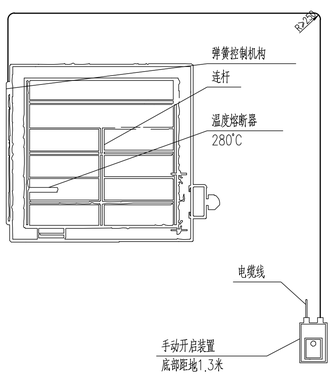

矩形远控排烟防火阀

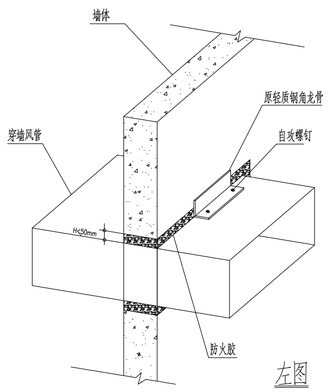

左图

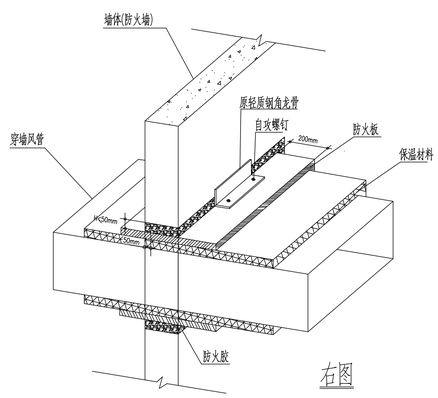

右图

风管过墙封堵大样图

防火封堵材料技术要求

防火胶
施工温度： 2°C ~40°C
燃烧性能： 不燃材
密度： 1500 ~1600kg/m
防火时效： 4小时

一、适用范围： 各种材质的风管过墙及楼板的防火封堵。

二、施工步骤 ：

1、先将洞口用与墙体同类材质材料缩至与风管间隙小于100mm(风管两侧各小于50mm);

2、开始施工前所有连接面必须清洁,完好,干燥,无霜冻;

3、填充防火胶至墙面齐平;

4、安装角钢：在风管的周边紧靠墙的两侧安装原轻钢角龙骨（δ=0.6~0.7mm),用钢拉铆钉与风管固定。

5、对于保温风管，过墙段采用9mm~12mm防火板外包保温材料，使轻质钢角龙骨只与防火板材连接，从而防止自攻螺钉与内风管壁面直接接触产生冷桥现象。

6、对于过防火墙的非保温风管应按右图安装，保温材料除掉即可。

7、对于过一般隔墙的非保温风管应按左图安装。

广州市设计院集团有限公司
GUANGZHOU DESIGN INSTITUTE GROUP CO.,LTD.
工程设计资质证书编号：A144007371、A244007378
工程勘察资质证书编号：B244007378

广东省建设工程勘察设计出图专用章
单位名称：广州市设计院集团有限公司
业务范围：建筑行业甲级
资质证书编号：A144007371
有效期至：2029年07月24日

版本号	日期	修改内容	修订者
		修订栏	

图纸条码

总工程师		
审定		
审核	胡小兵	
设计总负责人	黄莺	
专业负责人	黄子咏	
校核	谭海阳	
设计	黄子咏	

建设单位	茂名广港码头有限公司
工程名称	茂名广港码头2#宿舍楼工程
业务号	23-939 专业 暖通
设计阶段	施工图
图纸名称	空调通风安装通用大样图（二）
图号	ZX(N)-1-DY01B 版本号
出图日期	2025.03 序号

版权所有，不得复制、套用或公开。
ALL RIGHTS RESERVED.